Accessoires Conduits RL RR

10/10/2026

Courbe 90° RL

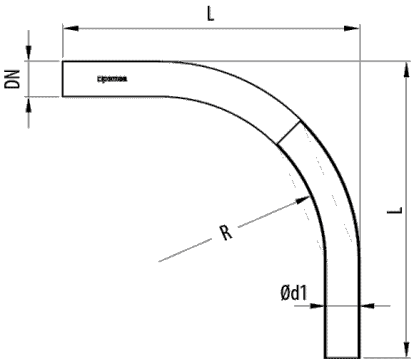

Description

Courbe à 90 ° en acier avec Système de Protection EZ pour le raccordement de conduits MRL pas fileté dans des installations nécessitant des performances mécaniques élevées et une résistance moyenne à la corrosion. Avec un indice de protection IP54. Marque N d'Aenor selon la norme IEC 61386. Disponible en différents diamètres.

Advantages

Connexion par manchons MRL pour une jonction avec des conduits MRL

'Indice de protection EN 60529: IP54.

'Température de fonctionnement: -45ºC à + 400ºC.

Conformité CE avec la directive 2014/35 et la norme IEC 61386. Marquage N d'Aenor selon la norme IEC 61386

Fabriqué en acier avec système de protection PG (norme EN-ISO 2081), adapté aux installations intérieures. Degré de résistance à la corrosion 2, conformément à la norme CEI 61386. Protection moyenne intérieur et extérieur.

Applications

Convient à la création d'angles à 90º dans les installations de tubes métalliques rigides enfichables RL dans les applications de construction, tertiaires et industrielles avec des exigences de sécurité élevées. Locaux avec concours public, locaux avec risque d'incendie ou d'explosion.

Solutions

Toute la documentation incluse et / ou associée à ce catalogue est la propriété de Pemsa®. Cette information ne peut être reproduite en totalité ou en partie, ne peut être communiquée à des tiers et ne doit pas servir à d´autre fins que diffère de la raison pourquoi cette information est fournie, sans permission préalable et écrite de PEMSA. Tous les droits de propriété intellectuelle et industrielle qui pourraient éventuellement retomber sur cette documentation, y compris les Know-How, brevets, dessins industriels et tous autres droits appartiennent à Pemsa®. Pemsa, Rejiband, Pemsaband, Inducanal, Rejitech, Megaband, Pemsaflex sont des marques de commerce enregistrée propiété de "Pemsa Cable Management, S.A."

Courbe 90° RL

Main technical characteristics

EZ | DN16, DN20, DN25, DN32, DN40, DN50, DN63 | Acier avec prot. superficielle | 4000 N | 20 J | IP54

-45 / 400 °C | LIBRE DE HALÓGENOS,NO PROPAGADOR DE LA LLAMA | ETIM 10 EC000936

Product data

DN	Ød		L(mm)	REF	kg/u	
DN16	14	97	173	55015016	0,126	10
DN20	18	93	173	55015020	0,159	10
DN25	23	117	198	55015025	0,215	10
DN32	29.6	129	232	55015032	0,375	10
DN40	37.6	145	287	55015040	0,579	5
DN50	47.6	160	351	55015050	1,021	5
DN63	60.6	296	541	55015063	2,088	3

Système de Protection

CU - Cuivrage

PG - Pre-galvanisé

EZ - Electrozingage

BC - Electrogalvanised Bichromate / Electrozingage Bichromaté

BK8 - Protection Haute Résistance

GC - Galvanisation à Chaud /

INOX - Acier Inoxydable. AISI 304, AISI 316L

PT - Peinture Polyester

AL - Aluminium

LN - Laiton or Laiton Nickelé

Matériaux isolants

PC+ABS - Halogen Free Polycarbonate + ABS / Polycarbonate + ABS sans halogène

PVC - Polychlorure de vinyle

PP - Polypropylène sans halogène

PA6 - Polyamide 6 sans halogène

PA12 - Polyamide 12 sans halogène

PU - Polyuréthane

PE - Polyéthylène

NBR - Caoutchouc NBR

PET - Polyesterester Thermoplastique

TPV - Thermoplastique

Toute la documentation incluse et / ou associée à ce catalogue est la propriété de Pemsa®. Cette information ne peut être reproduite en totalité ou en partie, ne peut être communiquée à des tiers et ne doit pas servir à d´autre fins que diffère de la raison pourquoi cette information est fournie, sans permission préalable et écrite de PEMSA. Tous les droits de propriété intellectuelle et industrielle qui pourraient éventuellement retomber sur cette documentation, y compris les Know-How, brevets, dessins industriels et tous autres droits appartiennent à Pemsa®. Pemsa, Rejiband, Pemsaband, Inducanal, Rejitech, Megaband, Pemsaflex sont des marques de commerce enregistrée propiété de "Pemsa Cable Management, S.A."